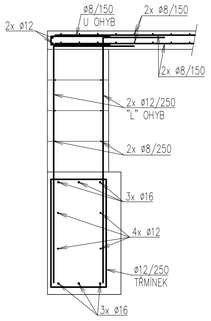
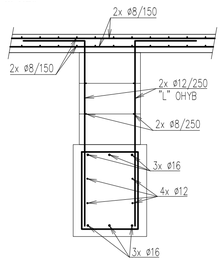
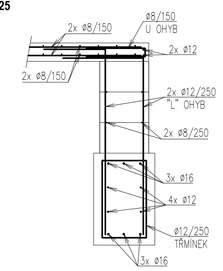
VYZTUŽENÍ - OBVODOVÝ ZÁKLADOVÝ PAS DO HLOUBKY 174,250
M 1:25



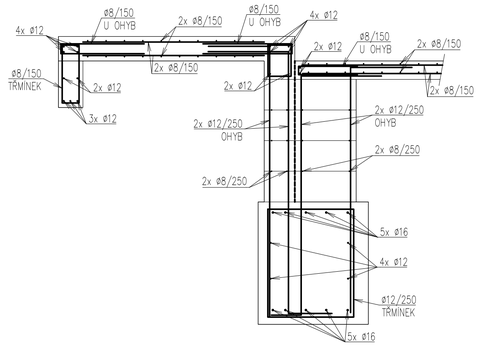
VYZTUŽENÍ - STŘEDOVÝ ZÁKLADOVÝ PAS DO HLOUBKY 174,750
M 1:25



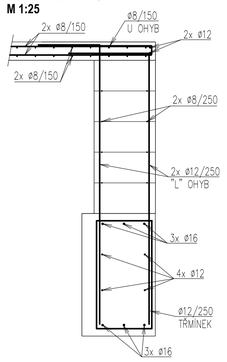
VYZTUŽENÍ - OBVODOVÝ ZÁKLADOVÝ PAS DO HLOUBKY 174,750
M 1:25



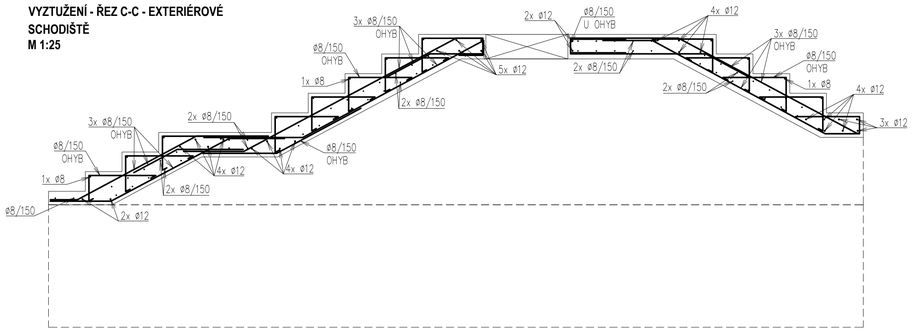
VYZTUŽENÍ - ZÁKLADOVÝ PAS S DESKOU EXTERIÉROVÉHO SCHODIŠTĚ DO HLOUBKY 174,250
M 1:25



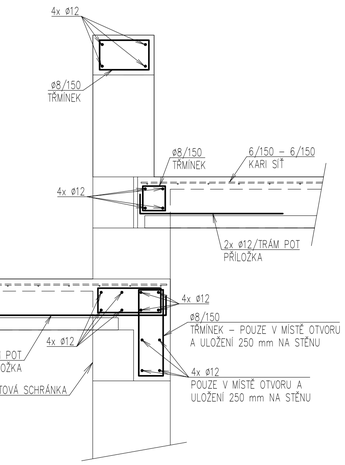
VYZTUŽENÍ - OBVODOVÝ ZÁKLADOVÝ PAS DO HLOUBKY 174,750
M 1:25



VYZTUŽENÍ - ŘEZ C-C - EXTERIÉROVÉ SCHODIŠTĚ
M 1:25

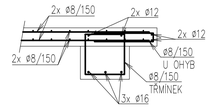


VYZTUŽENÍ ATIKY A VĚNCE - VNITŘNÍ STĚNA PAVLAČE V MÍSTĚ OTVORU
M 1:15

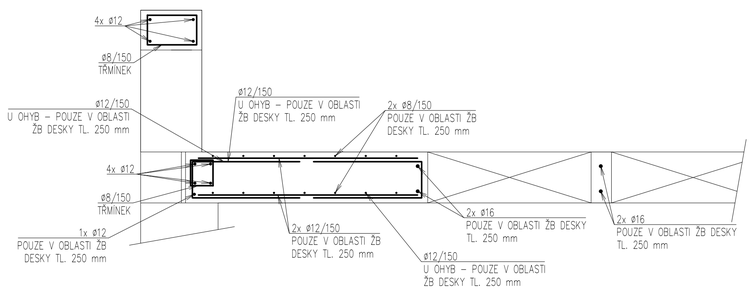


VYZTUŽENÍ ATIKY A VĚNCE - LOKÁLNÍ ROZŠÍŘENÍ ATIKOVÝM PILÍŘEM
ŘEZ
M 1:15

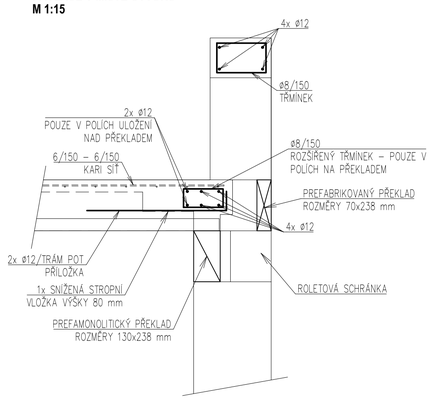
VYZTUŽENÍ - ZÁKLADOVÝ PAS DO HLOUBKY 175,750
M 1:25



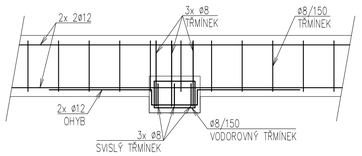
ŘEZ D-D - VYZTUŽENÍ
M 1:15



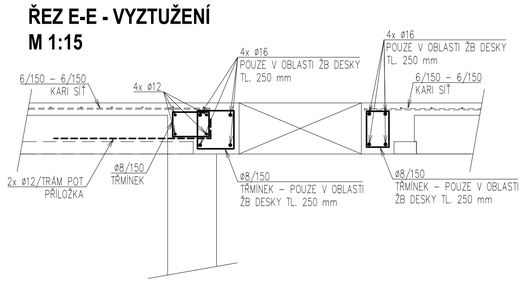
VYZTUŽENÍ ATIKY A VĚNCE - VNITŘNÍ STĚNA PAVLAČE V MÍSTĚ OTVORU
M 1:15



VYZTUŽENÍ ATIKY A VĚNCE - LOKÁLNÍ ROZŠÍŘENÍ ATIKOVÝM PILÍŘEM
PŮDORYS
M 1:15



ŘEZ E-E - VYZTUŽENÍ
M 1:15



POZNÁMKY K ZÁKLADŮM:
- PROSTUPY ZÁKLADOVÝMI KONSTRUKCEMI PRO POTRUBÍ DN 160 JE V HLOUBCE PŘIBLIŽNE 175,850
- PŘESNÁ HLOUKBA BUDE KOORDINOVÁNA NA STAVBĚ
- ZALOŽENÍ ŽELEZOBETONOVÉ DESKY BUDE PROVEDENO NA ZHUTNĚNÉM NÁSYPU S POŽADAVKEM HUTNĚNÍ MAXIMÁLNĚ PO VRSTVÁCH 200 mm – POJEZDOVÁ ZKOUŠKA, ZHUTNĚNÍ 4 POJEZDY VIBRAČNÍHO VÁLCE VV 170, MĚŘENÍ MODULU DEFORMACE DLE ČSN 72 1006, MUSÍ BÝT DODRŽENO KONEČNÉ KRITÉRIUM $E_{def,2}$ MIN 40 MPa A $E_{def,2}/E_{def,1}$ MAX 2,2

POZNÁMKY K ATICE:
- U DETAILU ROZHRANÍ ZDIVA A ŽB VĚNCE Z DŮVODU RŮZNÉ TEPLOTNÍ ROZTAŽNOSTI MATERIÁLŮ JE TŘEBA ZOHLEDNIT PŘI NÁVRHU OMÍTKY, ABY NEDOCHÁZELO K TRHLINÁM
- PRO ZPRACOVÁNÍ DETAILŮ BYLO V RÁMCI NÁVRHU ATIKOVÉHO ISO NOSNÍKU UVÁŽENO S VÝROBCEM SCHÜCK
- ALTERNATIVNĚ LZE VYUŽÍT JINÉHO VÝROBCE ZA PŘEDPOKLADU, ŽE SE DÍLČÍ DETAILY PŘIZPŮSOBÍ JEHO POŽADAVKŮM

POZNÁMKY KE STROPNÍ KONSTRUKCI:
- ULOŽENÍ KERAMICKÝCH STROPNÍCH TRÁMŮ MUSÍ BÝT MINIMÁLNĚ 125 mm
- ZMONOLITNĚNÍ KERAMICKÉHO STROPU 60 mm NAD HORNÍ HRANOU VLOŽKY S KARI SÍTÍ 6/150 – 6/150
- V POLÍCH NAD PŘEKLADEM BUDE KERAMICKÁ VLOŽKA NEJBLÍŽE PODPOŘE NAHRAZENA SNÍŽENOU VLOŽKOU VÝŠKY 80 mm
- V POLI S ULOŽENÍM ATIKOVÉHO PILÍŘE BUDOU DVĚ KERAMICKÉ STROPNÍ VLOŽKY NEJBLÍŽE PODPOŘE NAHRAZENY SNÍŽENÝMI VLOŽKAMI VÝŠKY 80 mm

POZNÁMKY K PŘEKLADŮM:
- TYPOVÉ PŘEKLADY DLE VYBRANÉHO VÝROBCE
- PRO ZPRACOVÁNÍ DETAILŮ NADPRAŽÍ BYLO V RÁMCI NÁVRHU UVÁŽENO S VÝROBCEM POROTHERM
- ALTERNATIVNĚ LZE VYUŽÍT JINÉHO VÝROBCE ZA PŘEDPOKLADU, ŽE SE DÍLČÍ DETAILY PŘIZPŮSOBÍ JEHO POŽADAVKŮM

POZNÁMKY:
- NUTNÉ PROVÉST DÍLENSKOU DOKUMENTACI
- PRO ZAHÁJENÍ PRACÍ NA OBJEKTU JE NUTNÉ PŘEVZETÍ ZÁKLADOVÉ SPÁRY ODPOVĚDNÝM GEOLOGEM
- NA TERÉNU PROVÉST VŽDY PODKLADNÍ BETON MIN. TLOUŠŤKY 100 mm
- PŘI PROVÁDĚNÍ JE NUTNÉ ZAMĚŘIT STAV PŘILÉHAJÍCÍCH STÁVAJÍCÍCH KONSTRUKCÍ A OVĚŘIT PŘEDPOKLADY
- PRUTY KÓTOVÁNY NA VNĚJŠÍ HRANU
- PŘESAHY STYKOVÁNÍ VÁZANÉ VÝZTUŽE V PŘÍZNIVÉ POLOZE JSOU MINIMÁLNĚ 60ø (ø8 – 480 mm; ø12 – 720 mm; ø16 – 960 mm)
- DISTANČNÍ STOLIČKY V DESKÁCH – DLE ZVYKLOSTI DODAVATELE, MINIMÁLNĚ 8 ks/m² VÝZTUŽ ø10
- STATICKOU ČÁST PROJEKTU PŘED ZAPOČETÍM PROVÁDĚNÍ ZKOORDINOVAT SE STAVEBNÍ ČÁSTÍ
- PŘED BETONÁŽÍ JE NUTNÉ OSADIT KONSTRUKČNÍ PRVKY, VÝZTUŽ NAVAZUJÍCÍCH KONSTRUKCÍ, CHRÁNIČKY A SYSTÉMOVÉ PRVKY
- VEŠKERÉ OCELOVÉ PRVKY BUDOU CHRÁNĚNY PROTI KOROZI MINIMÁLNĚ DVOJITÝM ZÁKLADNÍM NÁTĚREM
- VEŠKERÉ OCELOVÉ NOSNÍKY SE ULOŽÍ NA ROZNÁŠECÍ BETONOVÉ LOŽE MINIMÁLNÍ VÝŠKY 100 mm
- ULOŽENÍ CELOVÝCH NOSNÍKŮ NESMÍ BÝT MENŠÍ NEŽ 250 mm
- ULOŽENÍ KERAMICKÝCH PŘEKLADŮ NESMÍ BÝT MENŠÍ NEŽ 250 mm
- POŽADOVANÉ VÝROBNÍ TOLERANCE JSOU DEFINOVÁNY V PŘÍSLUŠNÝCH NORMÁCH PROVÁDĚNÍ DLE TYPU MATERIÁLU. POKUD JSOU DEFINOVÁNA PŘÍSNĚJŠÍ KRITÉRIA NAD RÁMEC PLATNÝCH NOREM (DEFINOVÁNY NA ŽÁDOST KLIENTA ČI POŽADAVKŮ TECHNOLOGIÍ) JSOU PODROBNĚJI POPSÁNA V TECHNICKÉ ZPRÁVĚ.
- PŘI ZJIŠTĚNÍ NESOULADU MEZI PROJEKTOVOU DOKUMENTACÍ A SKUTEČNÝM STAVEM MUSÍ BÝT INFORMOVÁN PROJEKTANT/STATIK

VÝROBNÍ TOLERANCE:
ČSN 73 0210-01 Geometrická přesnost ve výstavbě – č.1
ČSN 73 0210-01 Geometrická přesnost ve výstavbě – č.2
ČSN EN 13 670 Provádění betonových konstrukcí

MATERIÁLY:
BETON
ZÁKLADOVÉ KONSTRUKCE – C25/30, XC2(CZ,F,1)–Cl0,4–D_{max}22–S3, KRYTÍ 50 mm
DESKA NA TERÉNU – C25/30, XC2(CZ,F,1)–Cl0,4–D_{max}22–S3, KRYTÍ 30 mm
VÝZTUŽ – B500B (10505R)
OCEL – S235
ZDIVO – TL. 380 mm PEVNOST MIN. P8 NA MALTU M10
TL. 240 mm PEVNOST MIN. P10 NA MALTU M10
TL. 300 mm PEVNOST MIN. P8 NA MALTU M10

REVIZE:			AUTORIZACE:	PARE:
REVIZE:				
REVIZE:				
REVIZE:				
REVIZE:				

ČÁST DOKUMENTACE: **D.1.2 - STAVEBNĚ KONSTRUKČNÍ ČÁST**

STATIC BUREAU PRAHA s.r.o.
statika a projekce stavebních konstrukcí
odborné posudky a analýzy, znalecké posudky pro obor stavebnictví se specializací statika stav. konstrukcí
Provozovna kanc. č.2030, Pobřežní tř. 3, Praha 8
mikes@statickaurazprahu.cz, mikes.statika@seznam.cz
tel.: 604 204 128, 774 264 986, Zał.sch.: 524odbg
společnost zapsána u Městského soudu v Praze, spisová značka C 329421, IČ: 08825134, DIČ: CZ08825134

VYPRACOVAL:	Ing. Klára Hobzová, Ing. Radim Hainc		
ZODP. PROJEKTANT:	Ing. Karel MIKEŠ, Ph.D.		
INVESTOR :	Arcidiecézní charita Praha, Londýnská 13/44, 120 00 Praha 2 - Vinohrady		
MÍSTO :	Lázeňská 61, 250 01 Brandýs nad Labem - Stará Boleslav		
AKCE :	Modernizace domova sv. Václava		
OBSAH DOKUMENTACE:	SCHÉMATA VYZTUŽENÍ		ČÍSLO VÝKRESU: D.1.2.04
č. zakázky:	formát: A1	datum: 11/2025	stupeň: ZMĚNA ZÁMĚRU PŘED DOKONČENÍM / měřítko: 1:50